IT KIT DISTANZIALI SNOWBOARD
EN SNOWBOARD SPACER KIT
ES KIT DE SEPARADORES PARA SNOWBOARD
DE SNOWBOARD ABSTANDSHALTER SET
FR KIT D'ENTRETOISES SNOWBOARD

Art. 2210031

IT COMPONENTI / DE KOMPONENTEN



3012048000 (x4)

EN PARTS / FR COMPOSANTS



3049629000 (x8)



3043481000 (x16)



3052607000 (x8)

ES COMPONENTES



3050600000 (x1)



3050602000 (x1)

IT ISTRUZIONI PER L'USO / DE BEDIENUNGSANLEITUNG / EN INSTRUCTIONS / FR MODE D'EMPLOI / ES INSTRUCCIONES

1

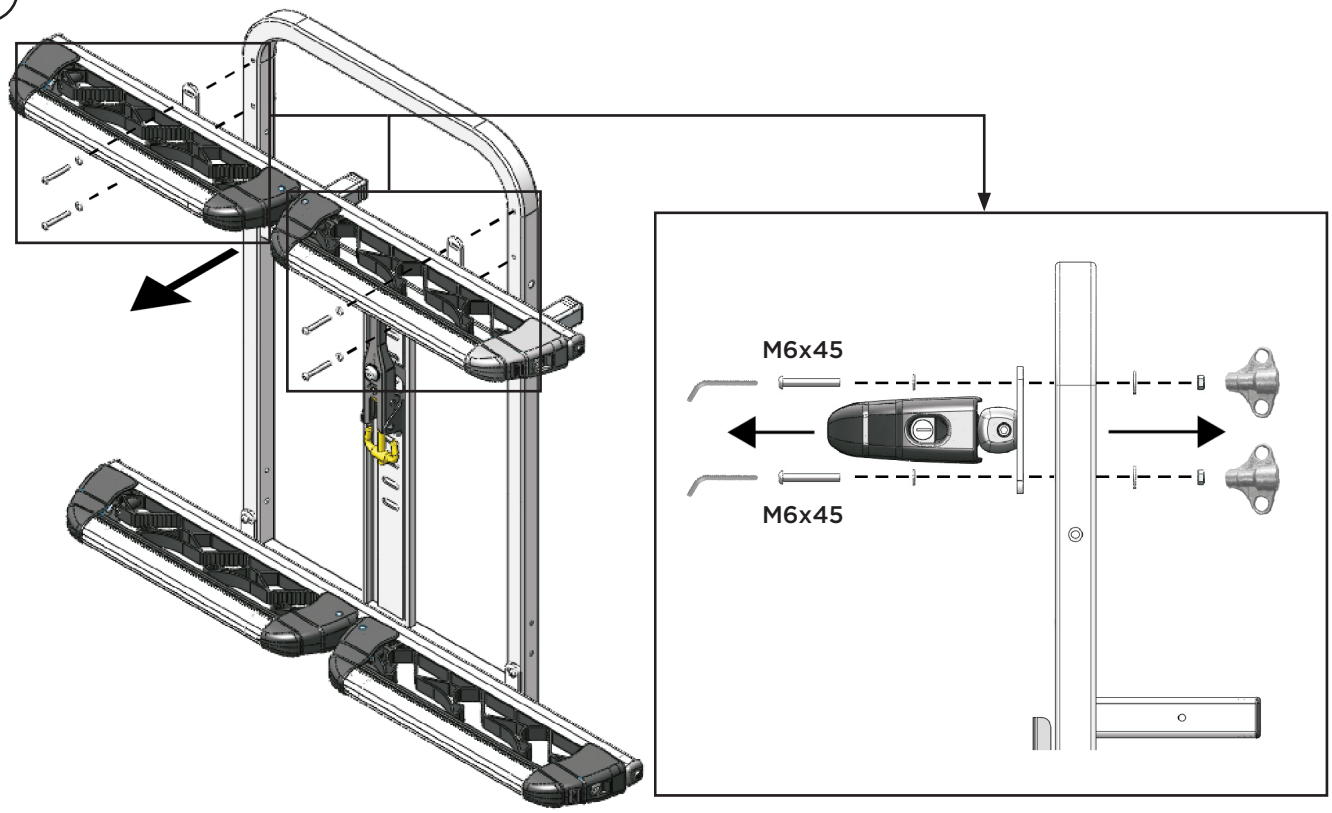

Copyright © Althura - MADE IN ITALY

ALTHURA

2

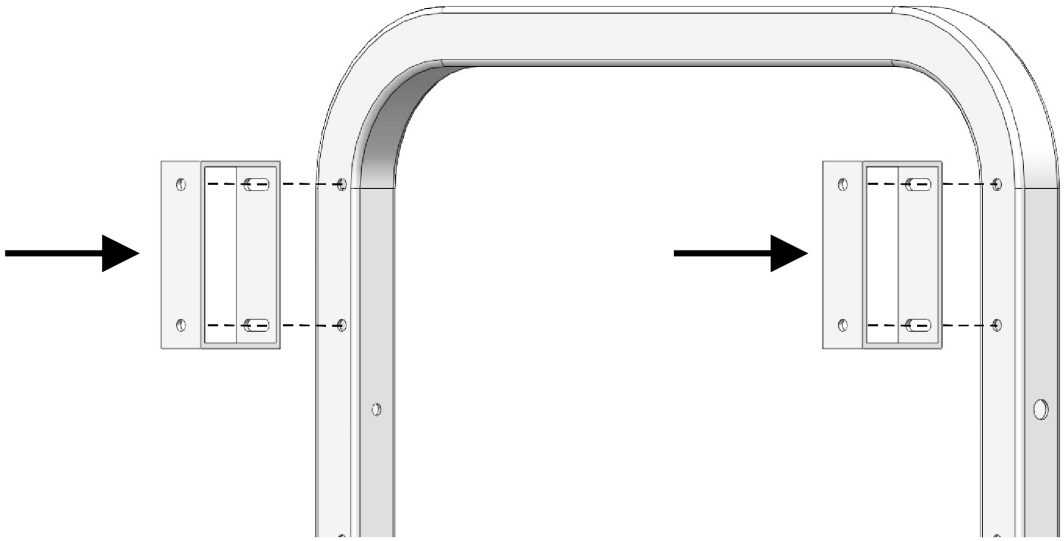

3

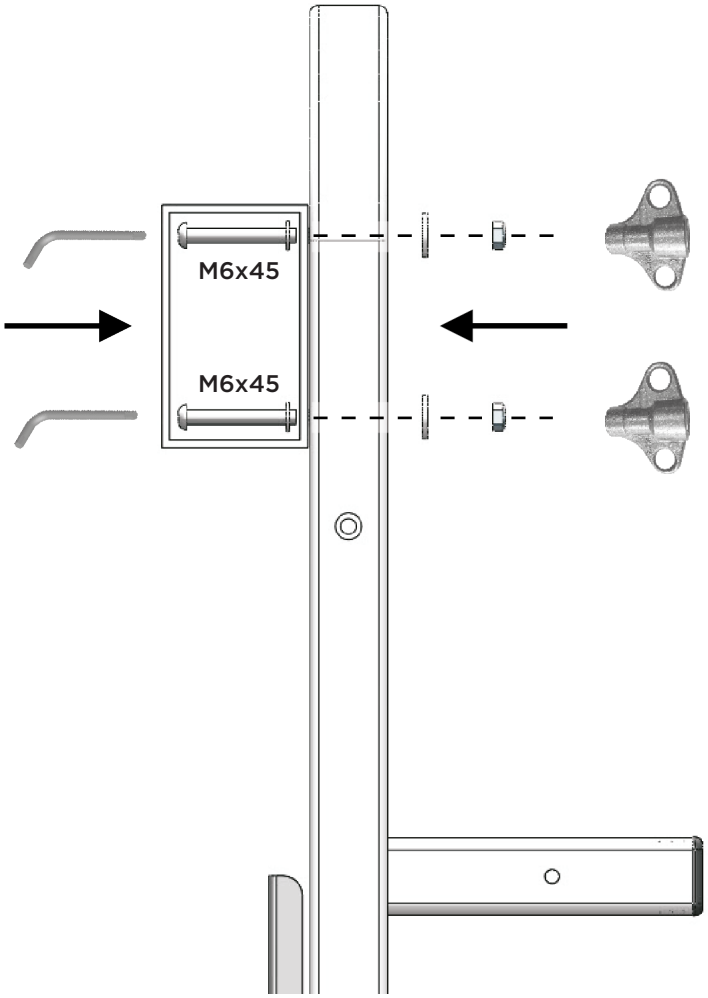

4

OK

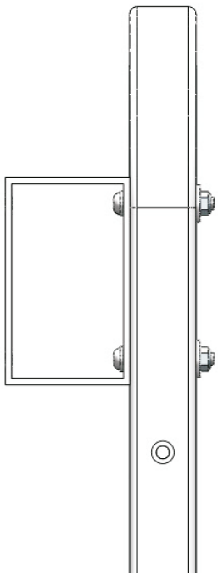

5

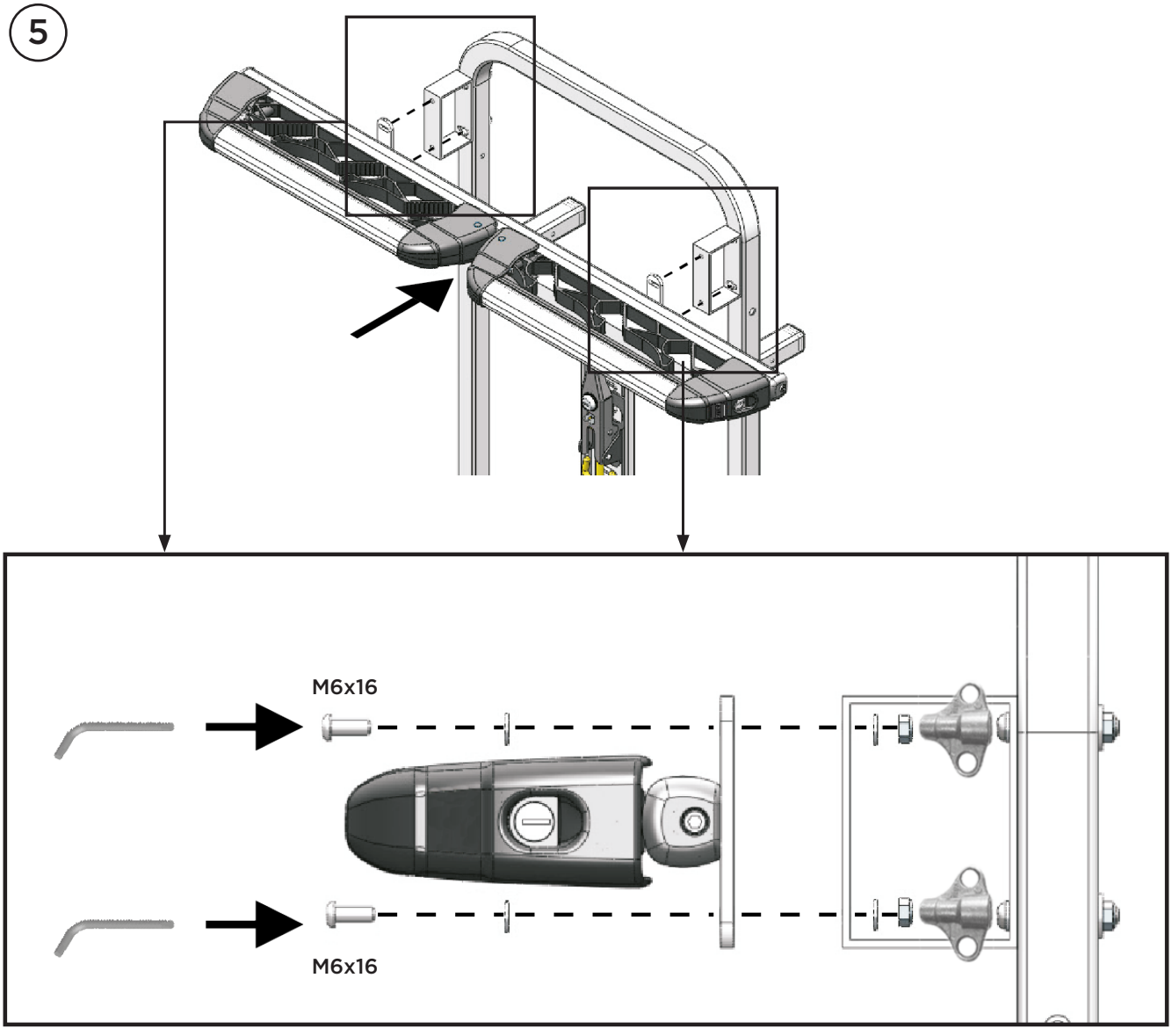

6

OK

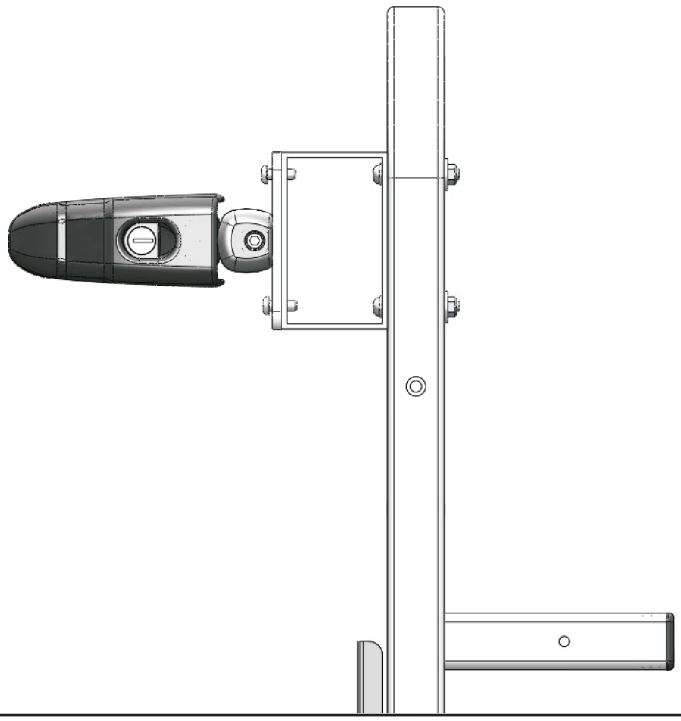

7

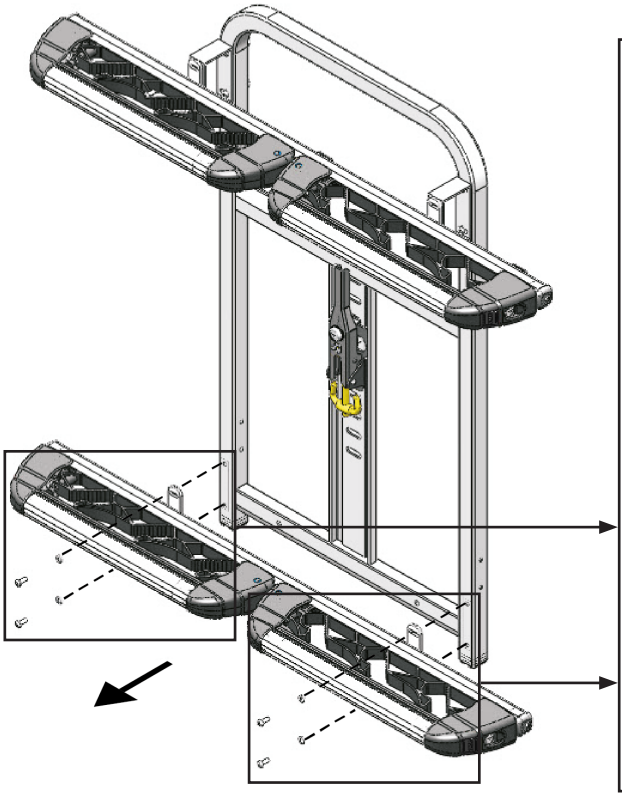

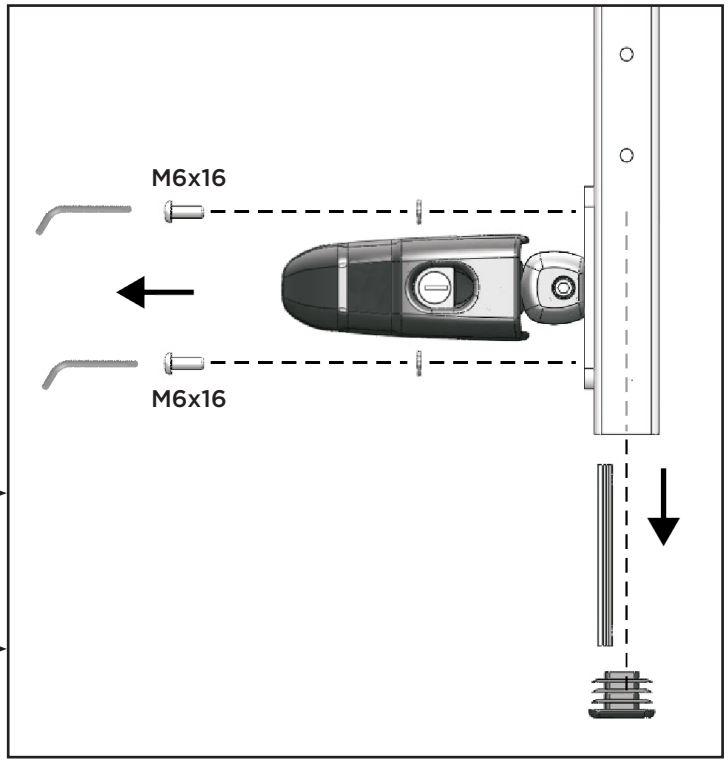

8

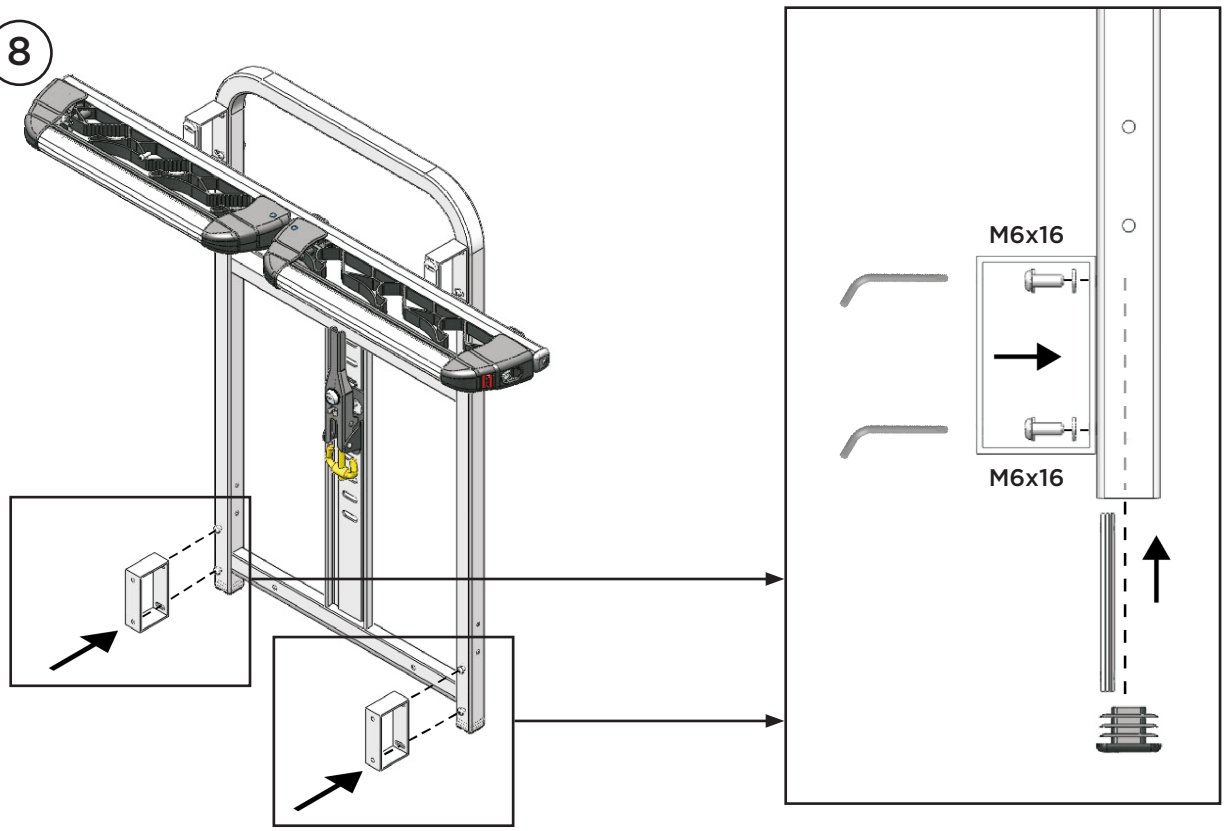

9

OK

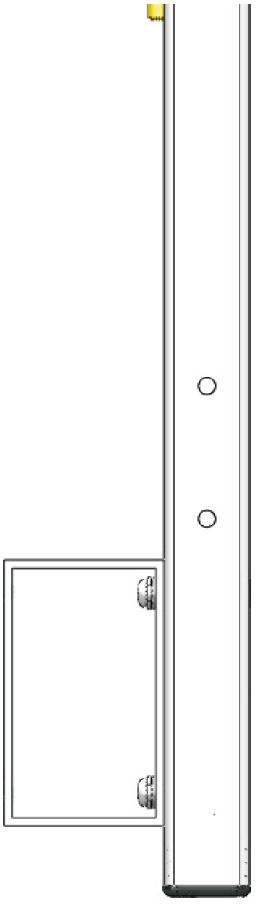

10

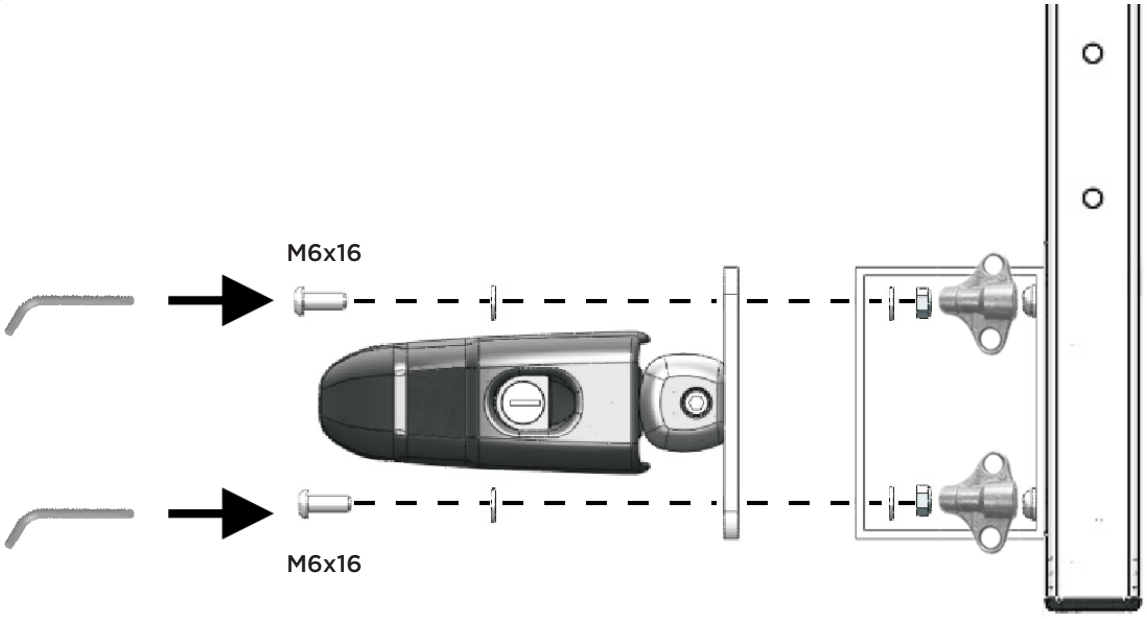

11

OK

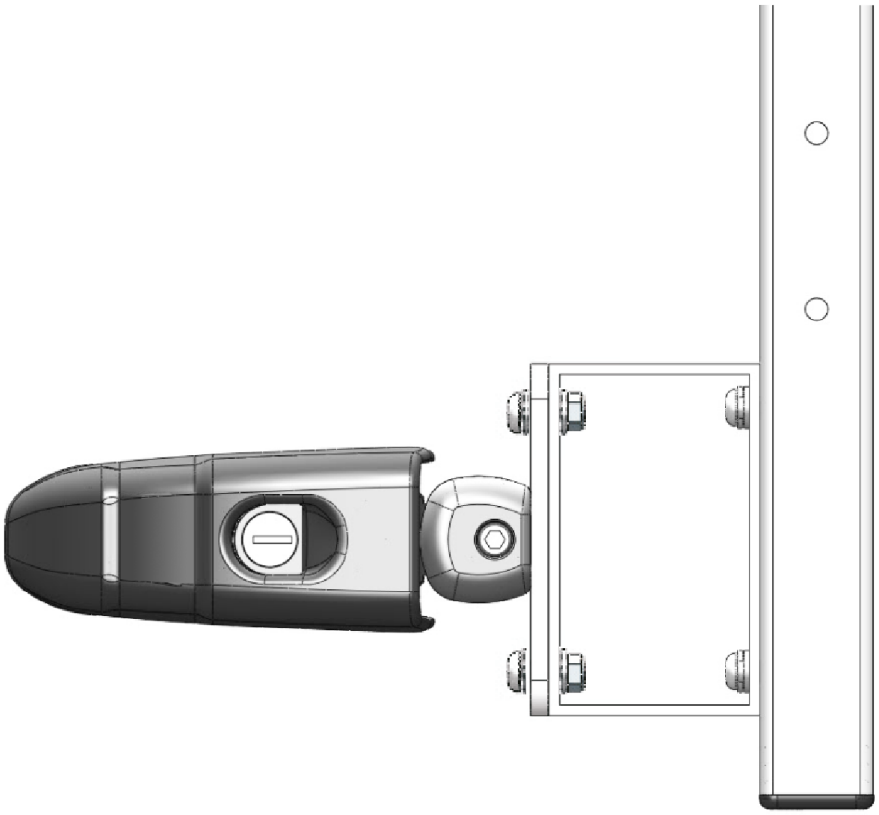

OK



ALTHURA®

Trio srl, via Piave 130/c, 31044
Montebelluna TV Italy.
info@triosrl.com

22 PAP

RECICLA Al Azul